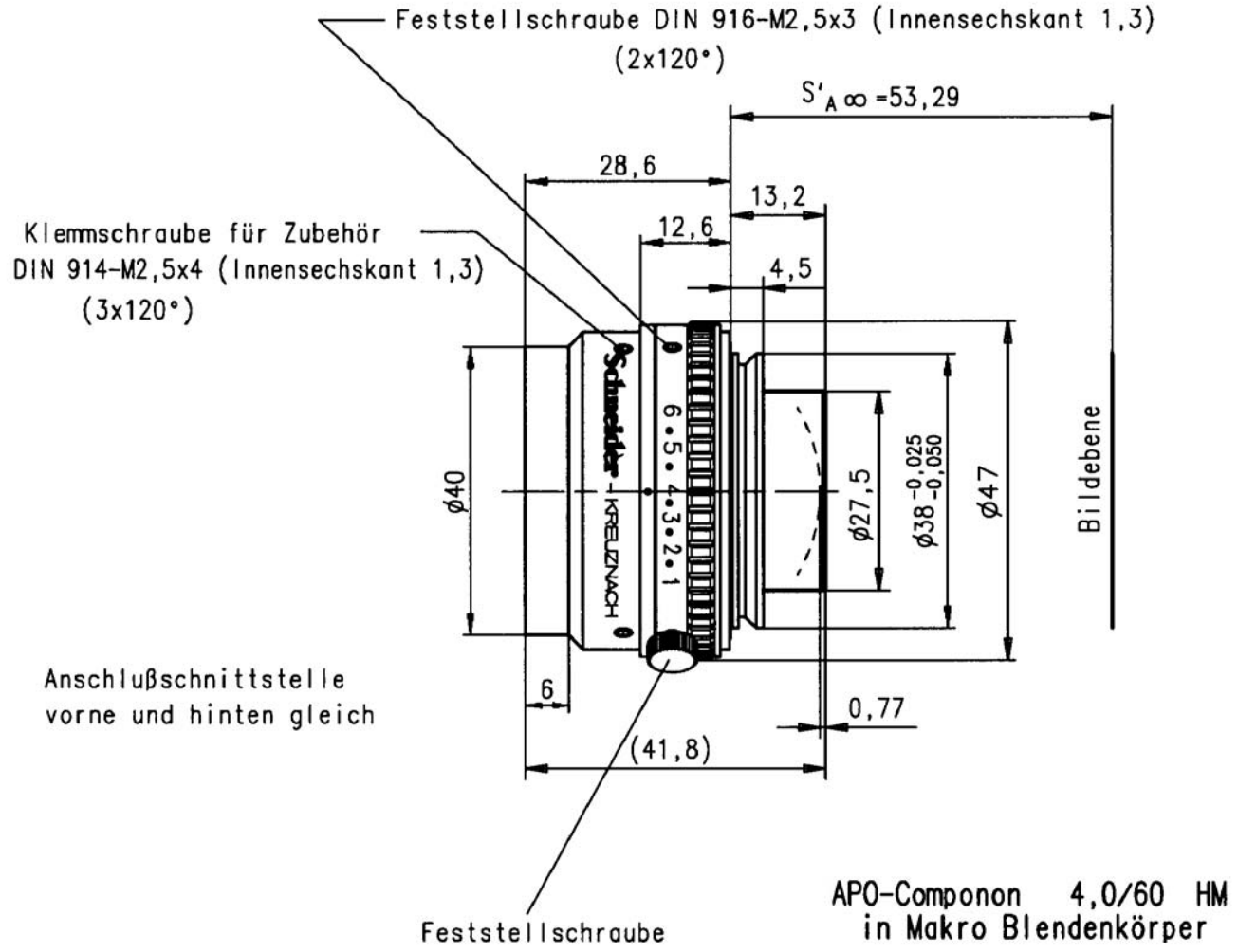
Feststellschraube DIN 916-M2,5x3 (Innensechskant 1,3)
(2x120°)
S'A ∞ =53,29
28,6
13,2
12,6
4,5
Klemmschraube für Zubehör
DIN 914-M2,5x4 (Innensechskant 1,3)
(3x120°)
Schneider
KREUZNACH
6•5•4•3•2•1
ø40
ø27,5
ø38 -0,025 -0,050
ø47
Bildebene
Anschlußschnittstelle
vorne und hinten gleich
6
0,77
(41,8)
Feststellschraube
APO-Componon 4,0/60 HM
in Makro Blendenkörper