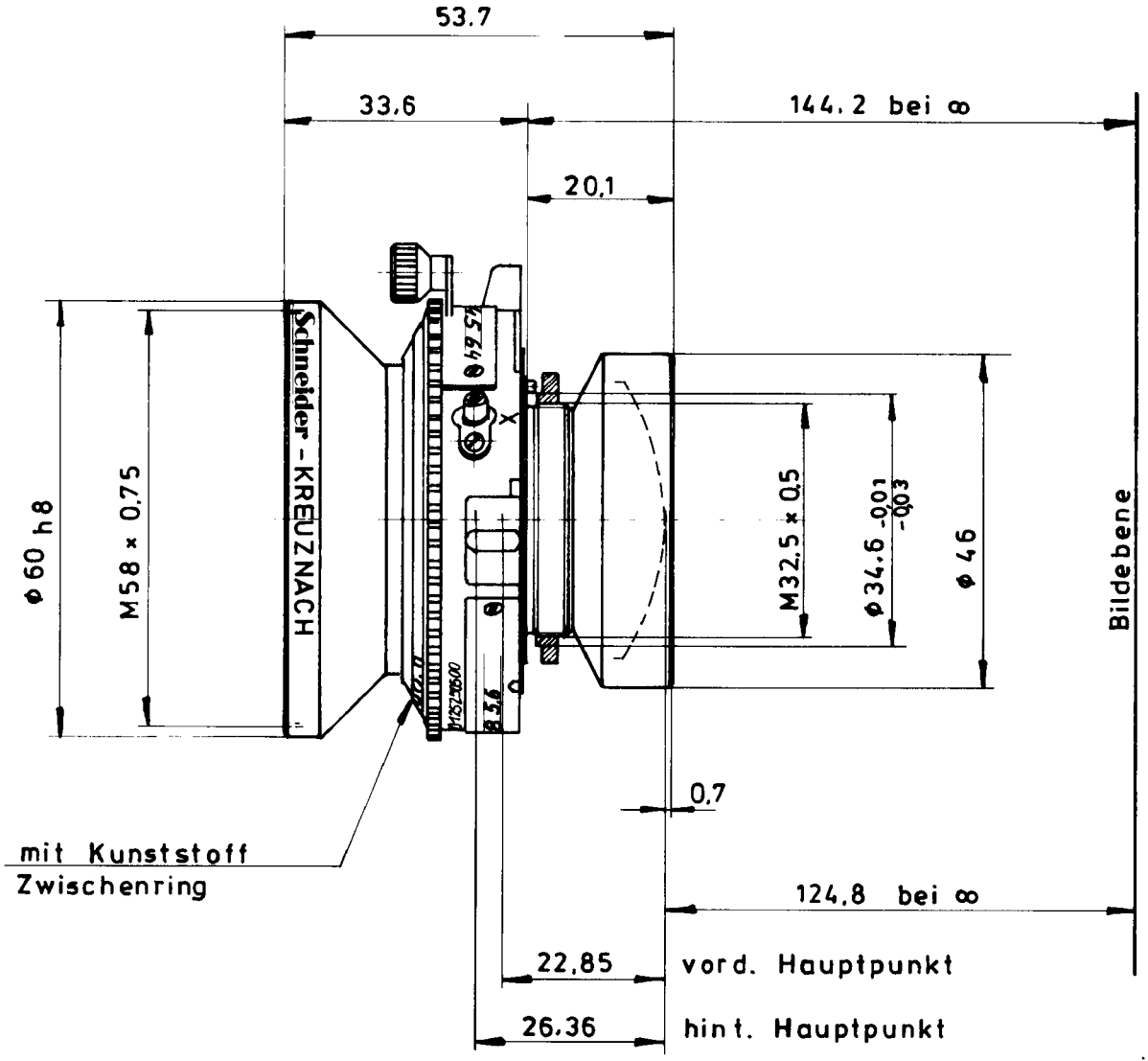
53.7
33.6
144.2 bei ∞
20,1
Schneider - KREUZNACH
ø 60 h8
M58 × 0,75
M32,5 × 0,5
ø 34,6 -0,01 -0,03
ø 46
Bildebene
0,7
mit Kunststoff
Zwischenring
124,8 bei ∞
22,85
vord. Hauptpunkt
26,36
hint. Hauptpunkt